标“*”为重点检验尺寸

所用物料均符合ROHS标准

版本	变更人	变更内容	日期	站别	加工工艺流程
X		初版发行		1	装端子
				2	压端子
				3	全检/包装

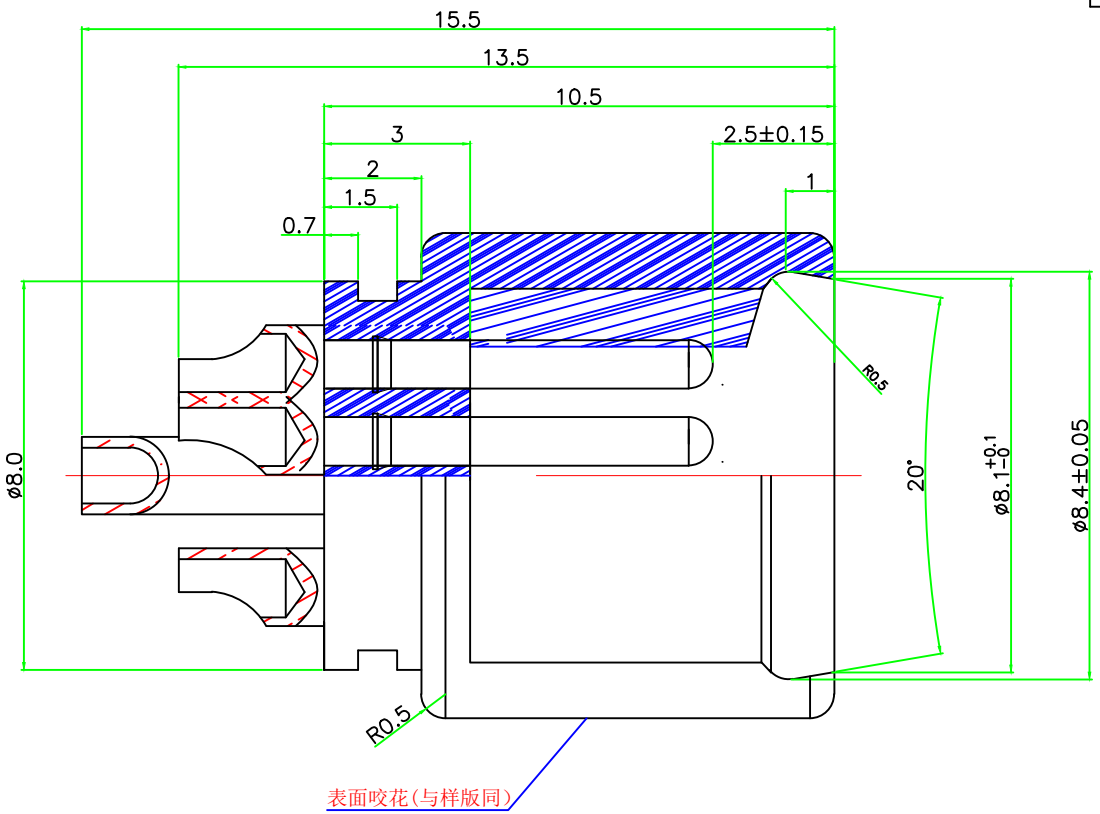

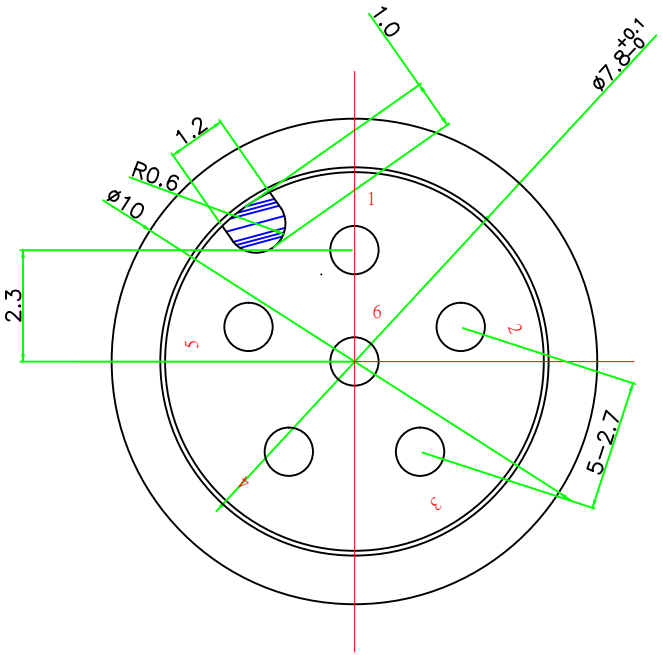

CONNECTOR(S)	5	XHY-01-0316	MB03100H1100060010N001
CONNECTOR(L)	1	XHY-01-0316	MB03100H1300060010N001
BODY	1	XHY-03-0082	PQFT006HL19S012000N001
DESCRIPTION	QTY	DRAW NO	PART NO

说明:
1. 主体:PBT4130 颜色:冷灰色7C.;防火UL-94V0.
2. 端子材质C3604镀金1U″.
3. 额定电流：3A.
4. 额定电压：120V.
5. 接触阻抗：30mΩ(MAX).
6. 绝缘阻抗:1000MΩ(mix).
7. 介质耐压：AC750V.
8. 工作温度：-40~+125° C.
9. 寿命：500T.

东莞市迅颢原精密连接器有限公司
Dongguan Signalorigin Precision Connector Co.,Ltd

TOLERANCE: X.X ±0.30 X.XX ±0.20 X.XXX ±0.10 X.° ±2° X.X° ±0.5°	DRAWED BY :	DATE :	PART NAME: 6P 圆形公头 (N001)
	CHECKED BY:	DATE :	DRAW NO. XHY-10-0011
			PART NO. YB06M15000000000301000
UNIT: mm [inch]	APPROVED BY:	DATE :	REMARK
SCALE:1:1 SIZE: A4			MOLD NO.